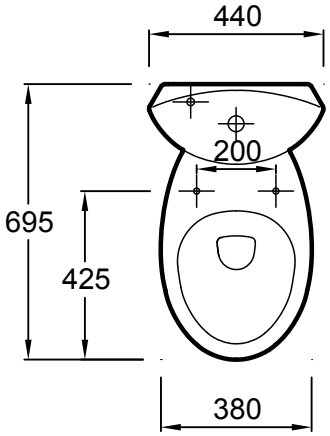
440
200
695
425
380

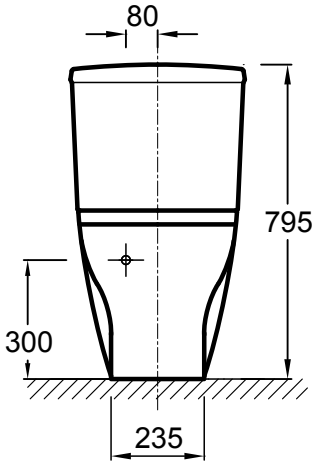
80
795
300
235

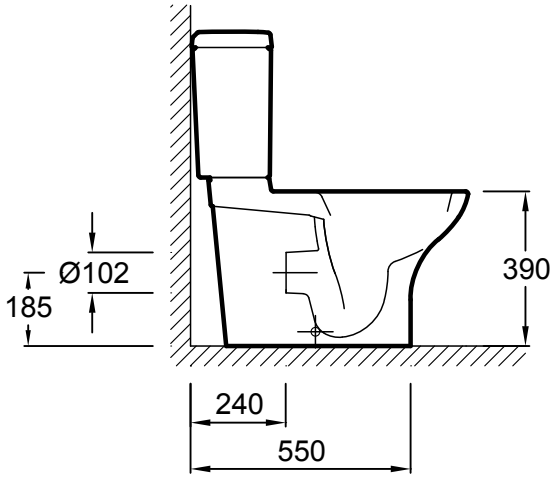
Ø102
185
390
240
550

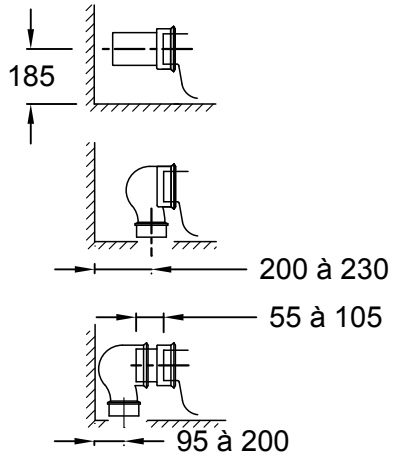
185
200 à 230
55 à 105
95 à 200